25LAD

"UN" Approval

un 3H1/X1.3/250/YY/TW/YH-CR

品名TITAL	25LAD
材質MATERIAL	HDPE
容量CAPACITY	25L
重量WEIGHT	1.5kg ±0.05kg

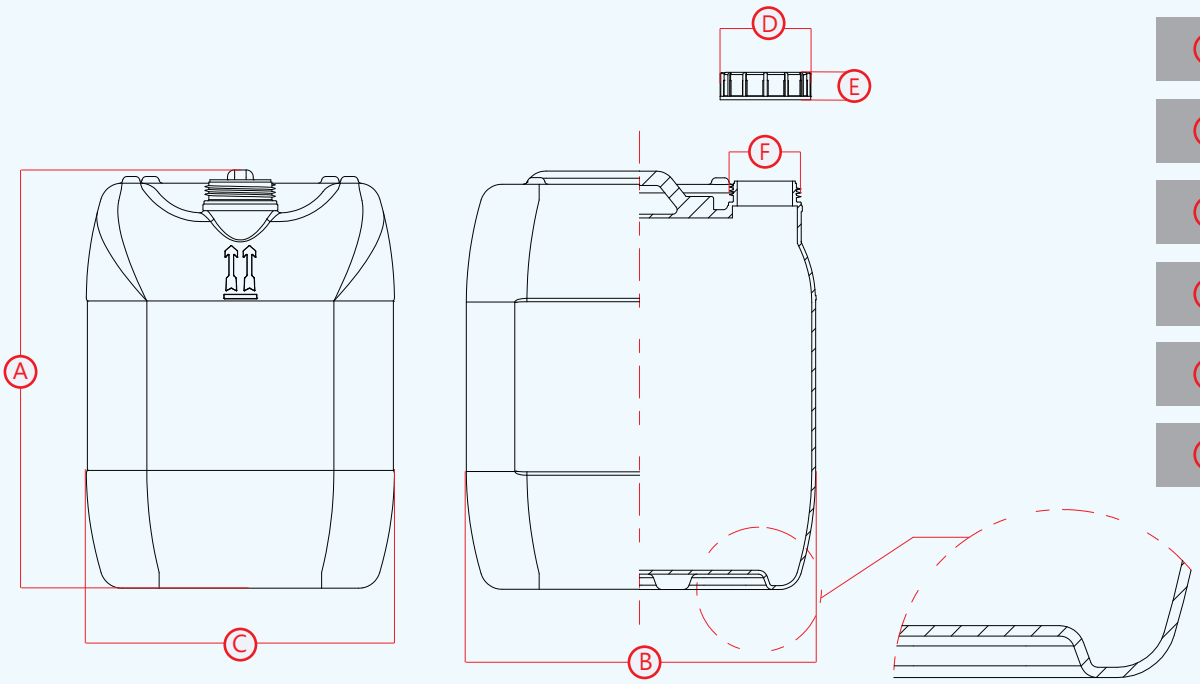

A	375mm±10mm
B	320mm±10mm
C	280mm±10mm
D	80.5mm±2mm
E	24.5mm±1mm
F	64.5mm

永信容器工業股份有限公司

Yung Hsin Contain Industry CO., Ltd.